Разборка и сборка, детали и узлы муфты Haldex (поколение IV) - Tiguan, Passat CC, CC 2010 ►, Sharan 2011 ► и Golf 2009 ►

Муфта Haldex была модернизирована. В Tiguan была установлена муфта Haldex нового образца (поколение „Haldex IV“). Она устанавливается также в Passat CC, CC 2010 ► и Golf 2009 ►.

Информацию по теме см.:

- → №414

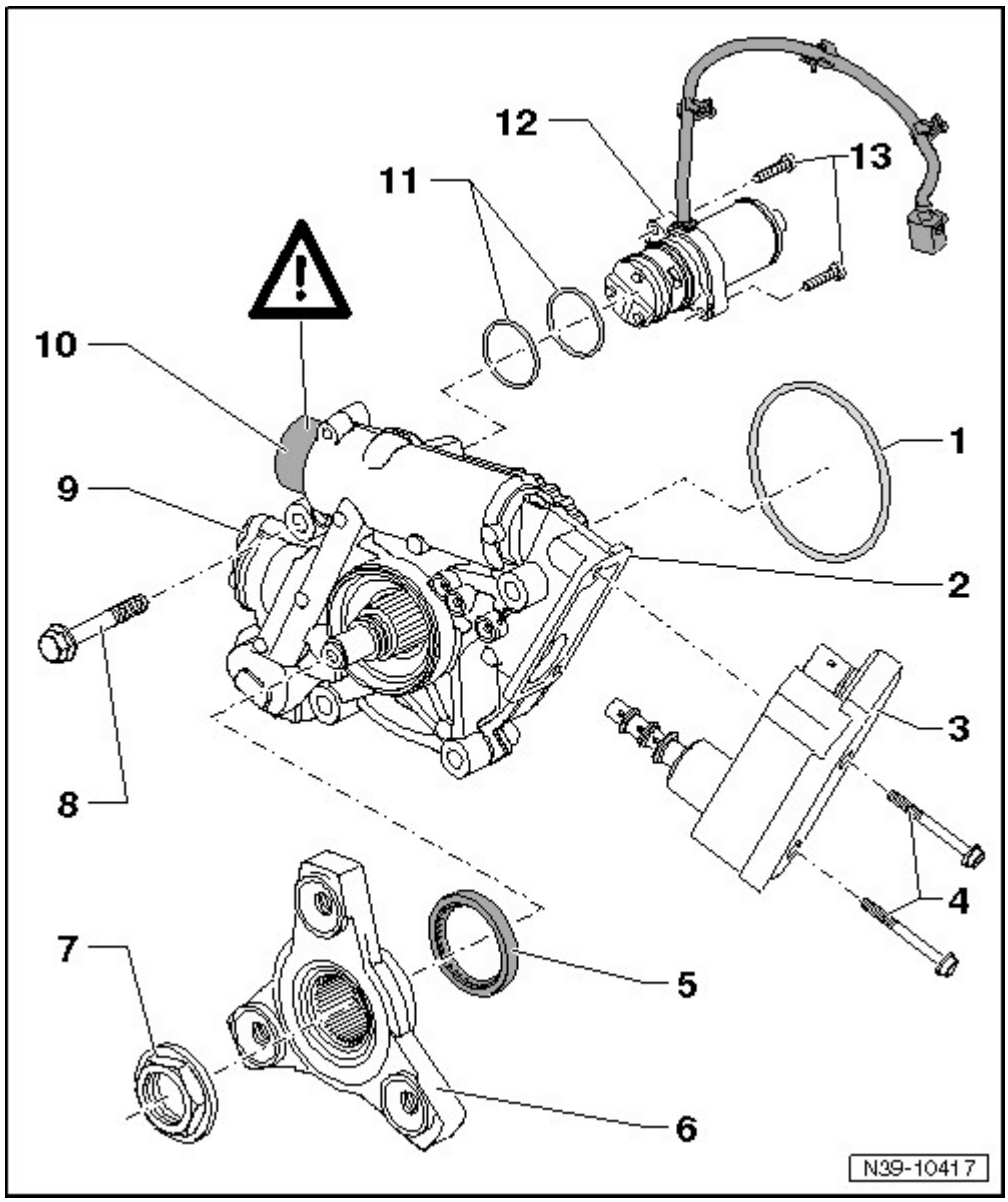

1 - Уплотнительное кольцо

- перед установкой смазать маслом для муфт Haldex
- обязательно заменить

2 - корпус муфты Haldex

- снятие и установка муфты Haldex в сборе
  → Глава

3 - блок управления полного привода -J492-

- с клапаном управления замыкания муфты -N373-
- снятие и установка → Глава

4 - Винты

- 6 Нм

5 - манжетное уплотнение вала с фланцем для крепления вала привода задней оси

замена → Глава

6 - Фланец для крепления вала привода задней оси

- снятие и установка → Глава

7 - Гайка

- 210 Нм
- устанавливать на фиксаторе -D 000 600-

8 - Винты

- 4 штуки
- момент затяжки 50 Нм

9 - Крышка

- для корпуса масляного фильтра
- замена фильтра не требуется

10 - Крышка

- для ресивера

> ***ВНИМАНИЕ!***
>
> ***Крышку никогда не открывать, опасность получения травмы!***

11 - Уплотнительное кольцо

- 2 штуки
- диаметр 34 мм
- для насоса муфты Haldex -V181-
- перед установкой смазать маслом для муфт Haldex
- обязательно заменить

12 - Насос муфты Haldex -V181-

- снятие и установка → Глава

13 - Винты

- 6 Нм