Установка

Установка выполняется в обратной последовательности, при этом необходимо принимать во внимание следующее:

– Заменить уплотнительные кольца -1- и -2-.

– Слегка смазать уплотнительные кольца -1- и -2- маслом для муфт Haldex.

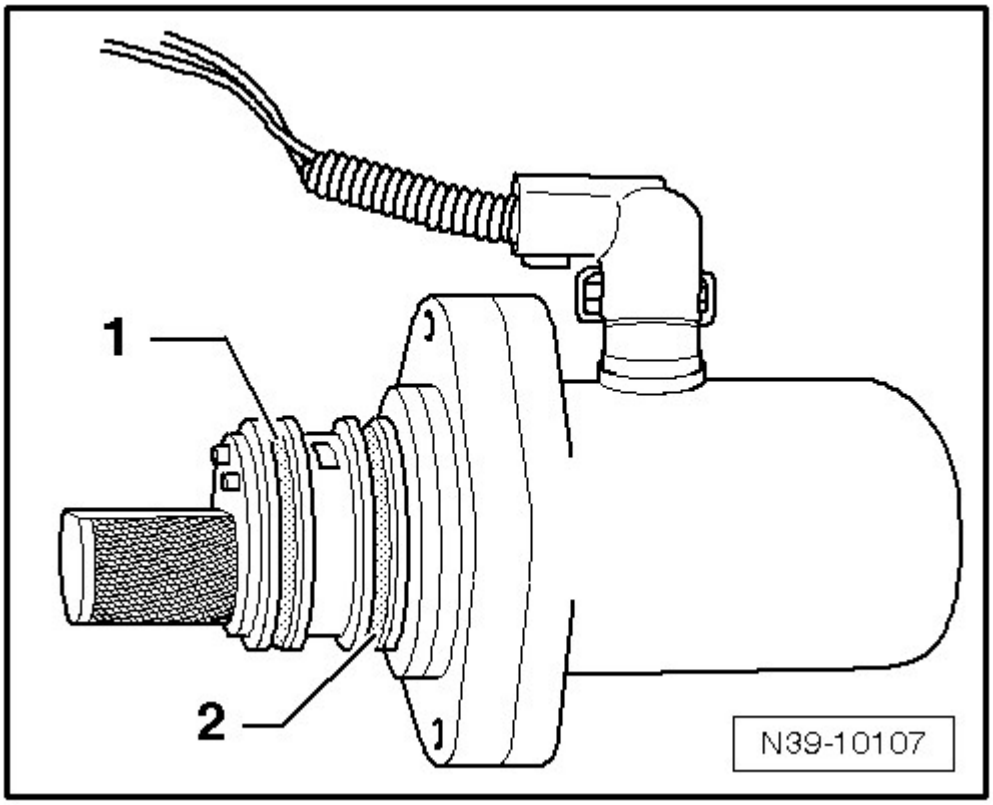

– Вставить насос -стрелка- в корпус муфты Haldex до упора.

– Затянуть винты -1- предписанным моментом → Глава.

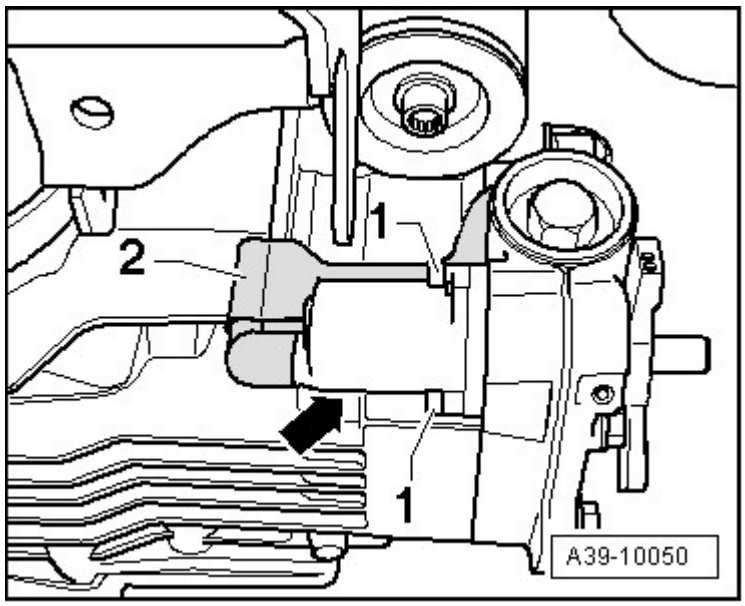

– Зафиксировать жгут проводов сверху на корпусе муфты Haldex и подсоединить разъём -стрелка- к

блоку управления двигателя.
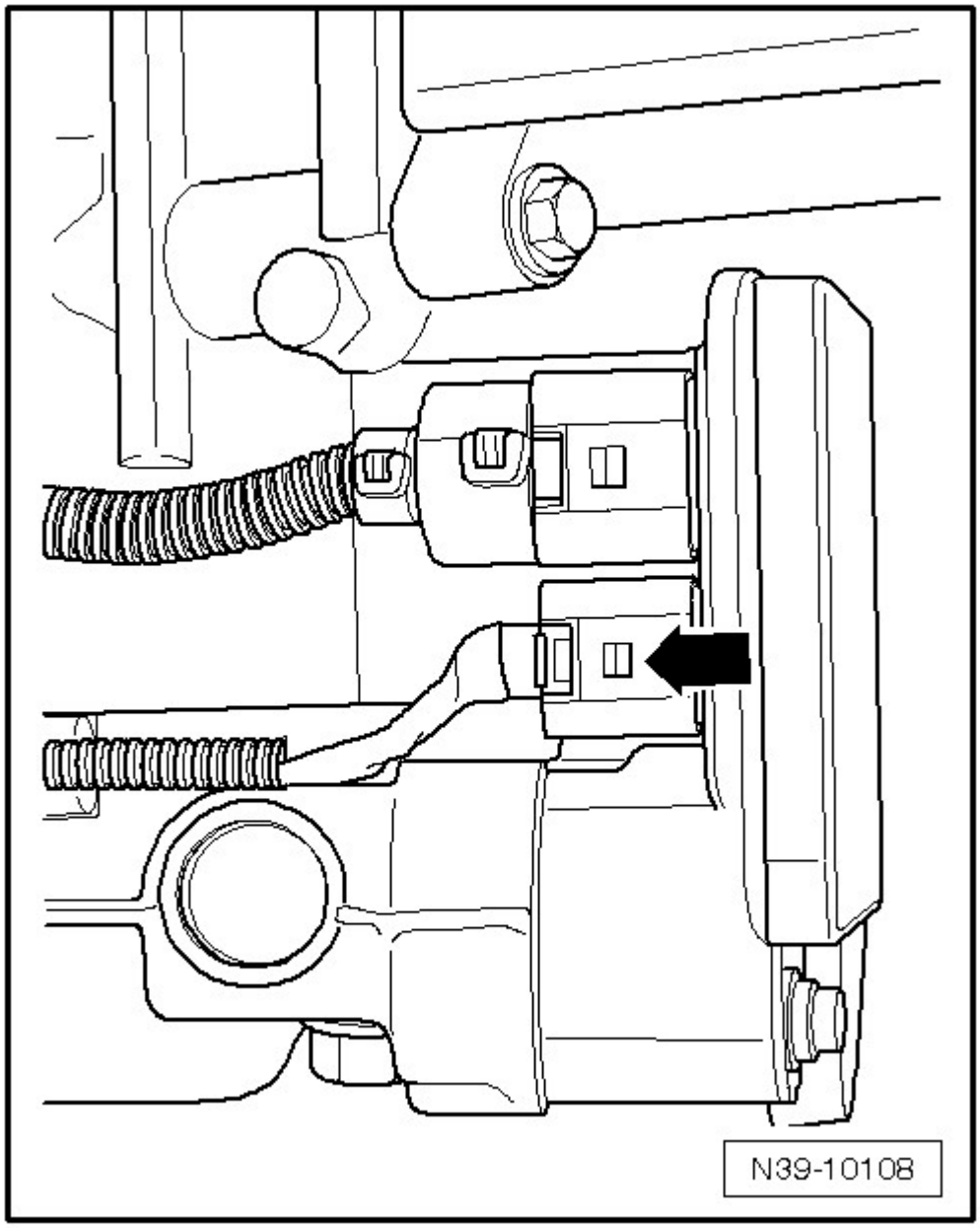
– Долить масло для муфт Haldex и проверить уровень масла в муфте Haldex → Глава.