Проверка уровня масла в муфте Haldex

Условия проведения проверки

- Температура масла должна быть в пределах 20 ... 40 ° C.
- Автомобиль стоит на горизонтальной поверхности.

♦ При необходимости совершить поездку для прогрева масла.

– Подсоединить тестер -VAS 5051/-.

– Выбрать на дисплее „Ходовая часть (Рем. гр. 01; 40 ... 49).“.

– Выбрать на дисплее „Полный привод с муфтой Haldex“.

– Выбрать на дисплее „01-Самодиагностирующиеся системы“.

– Выбрать на дисплее „Полный привод Haldex“.

– Выбрать на дисплее „Электрические компоненты“.

– Выбрать на дисплее „Температура масла“.

Проверка уровня масла

– Отвернуть пробку заправочного отверстия -стрелка-. (Для наглядности на рисунке показана снятая главная передача).

Уровень масла достаточен, если картер муфты заполнен до края заправочного отверстия (минимально допустимый уровень - 3 мм ниже края заправочного отверстия).
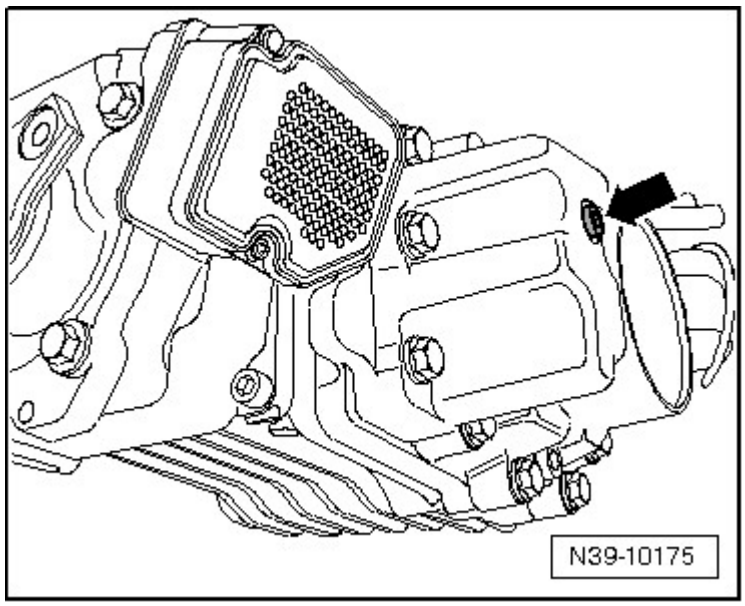
– Вкрутить резьбовую пробку -стрелка- и затянуть её моментом 15 Нм.