Долив масла в муфту Haldex

Условия выполнения проверки

- Автомобиль стоит на горизонтальной поверхности.

Масло для муфт Haldex поставляется службой запчастей
→ Электронный каталог запчастей „ETKA“.

– Поднять автомобиль.

– Подставить поддон.

– Подставить под картер главной передачи улавливающую ёмкость -VAS 6208-.

– Отвернуть пробку заправочного отверстия -стрелка-. (Для наглядности на рисунке показана снятая главная передача).

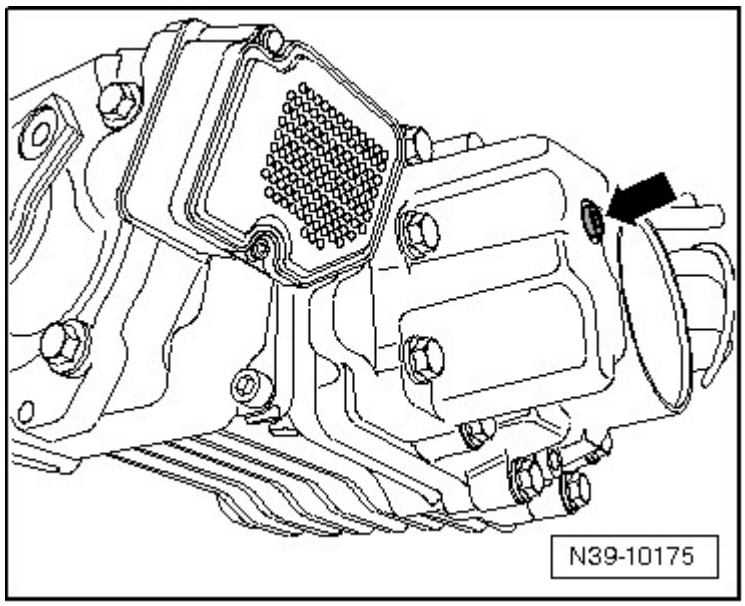

– Ввернуть адаптер -A- до упора.

– Зафиксировать уголок -B- на адаптере -A-.

– С помощью устройства для заправки муфты 2 -VAS 6291- заливать масло до тех пор, пока оно не начнёт вытекать между адаптером устройства для заправки и картером главной передачи.

– Снять устройство для заправки и адаптер, при этом может вытечь некоторое количество избыточного масла.

Уровень масла достаточен, если муфта Haldex заполнена до нижнего края отверстия для заправки масла.

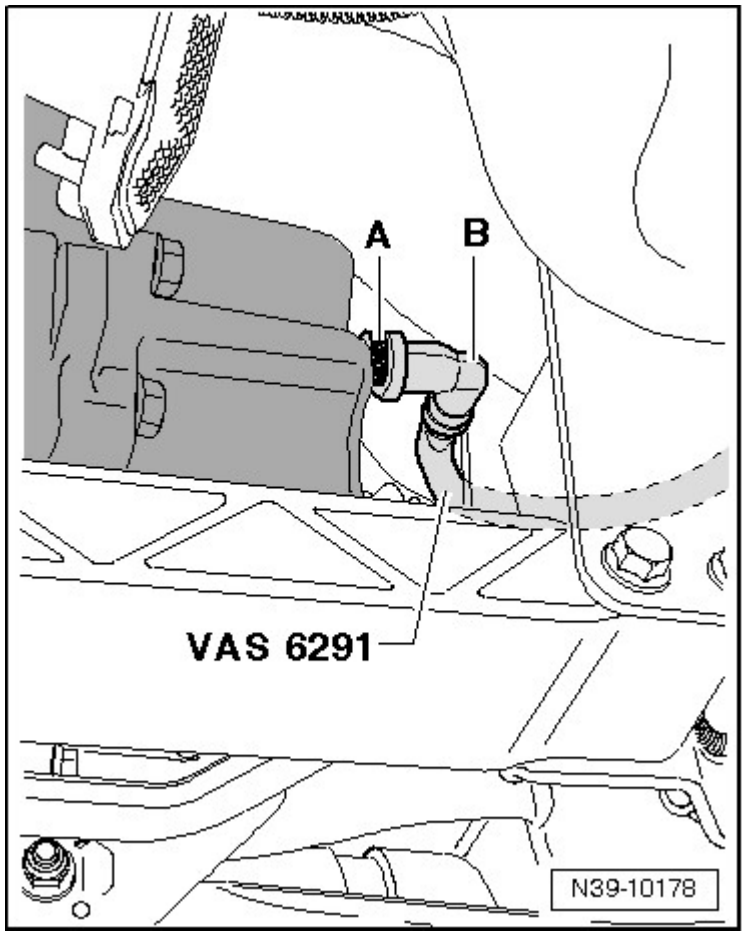

– Вкрутить резьбовую пробку -стрелка- и затянуть её. Момент затяжки 15 Нм.
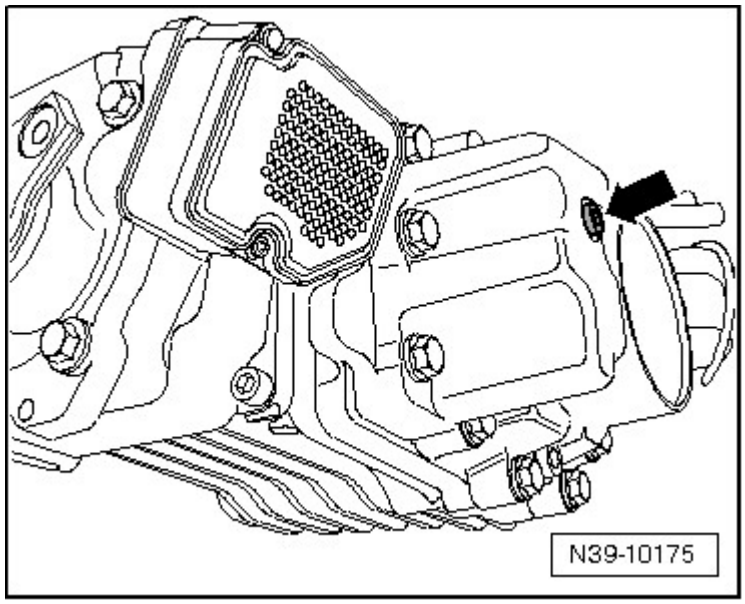
– В заключение проверить уровень масла в муфте Haldex → Глава.